DIAGRAMA ELECTRICO

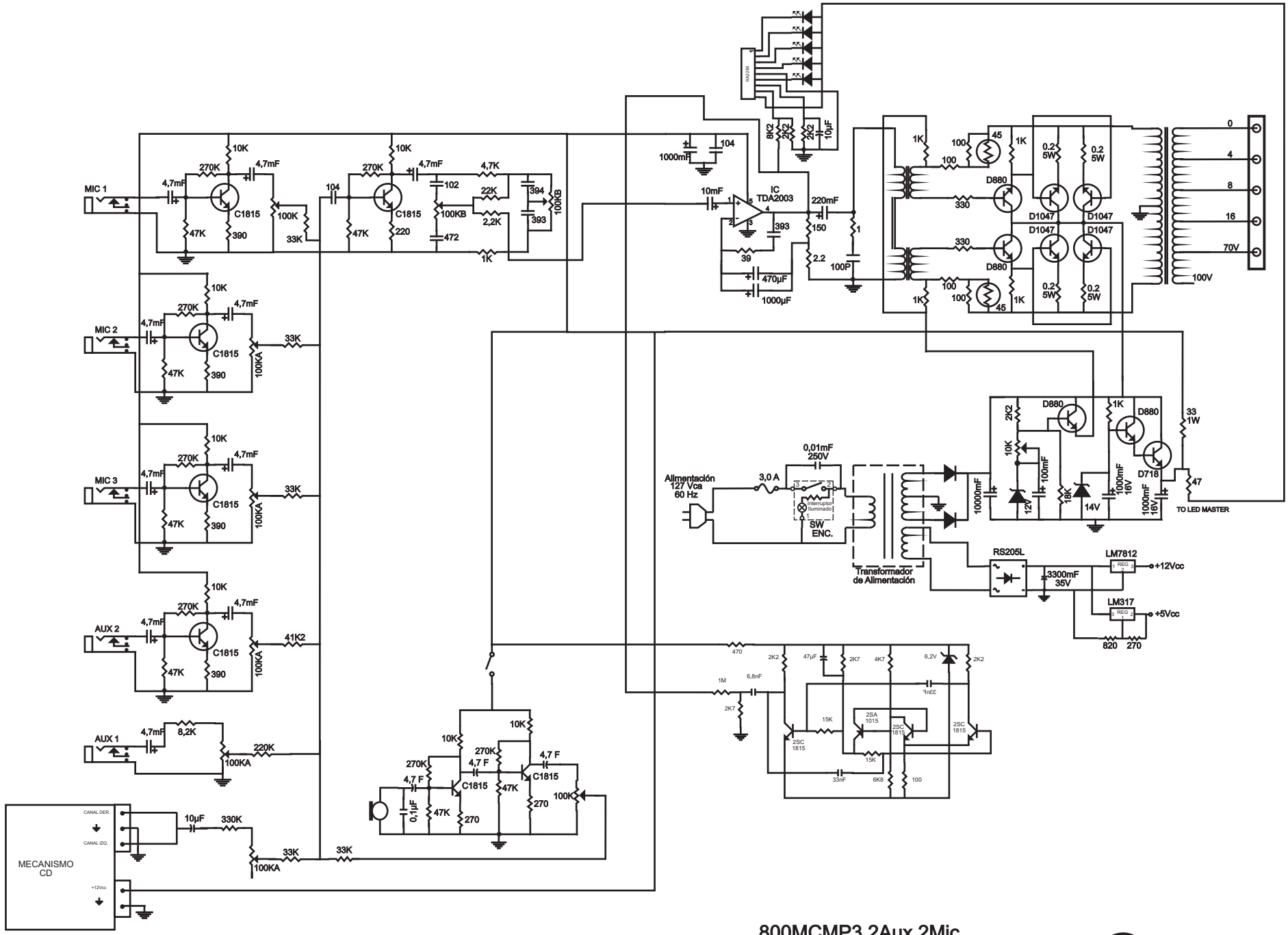

AMPLIFICADOR MEZCLADOR MODELO: 800MCMP3 2Aux 2Mic
800MCMP3 2Aux 3Mic

RADSON